BIJLAGE 6

Standaard details

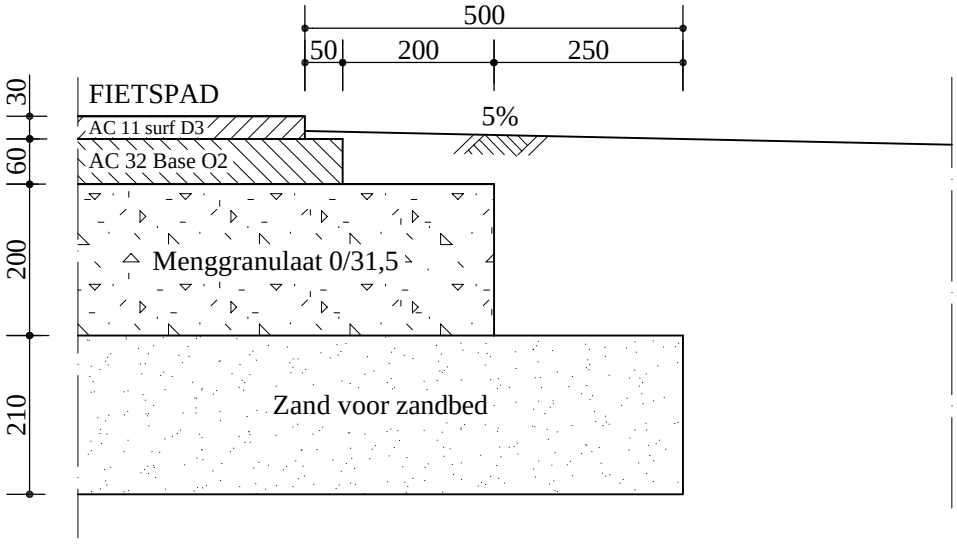

ALGEMENE VERHARDINGSOPBOUW FIETSPAD VAN ASFALT
schaal 1:10

Provincie Noord-Brabant

Directie Economie & Mobiliteit

Brabantlaan 1 5216 TV 's-Hertogenbosch
Telefoon (073) 6812812

Bureau: VIW

Fietspad in asfalt op fundering
Verhardingsopbouw algemeen

SCHAAL	**1:10**	**Fietspaden**	**1**
Datum	**Aug - 2011**	**Detail nummer**	**1.11**

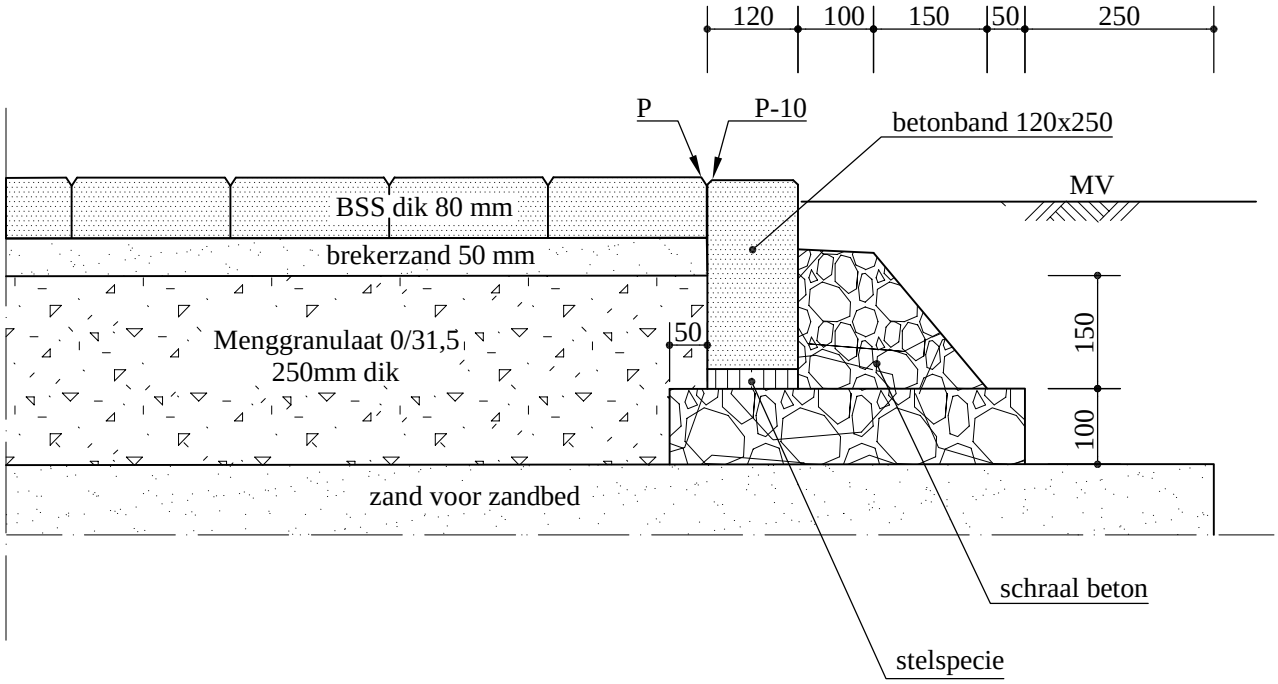

DETAIL ZWAAR BELAST STRAATWERK

schaal 1:10

Provincie Noord-Brabant

Directie Economie & Mobiliteit

Brabantlaan 1 5216 TV 's-Hertogenbosch
Telefoon (073) 6812812

Bureau: VIW

Parallelweg in elementenverharding
zwaar belast straatwerk

SCHAAL	**1:10**	**Parallelwegen**	**2**
Datum	**Aug - 2011**	**Detail nummer**	**2.10**

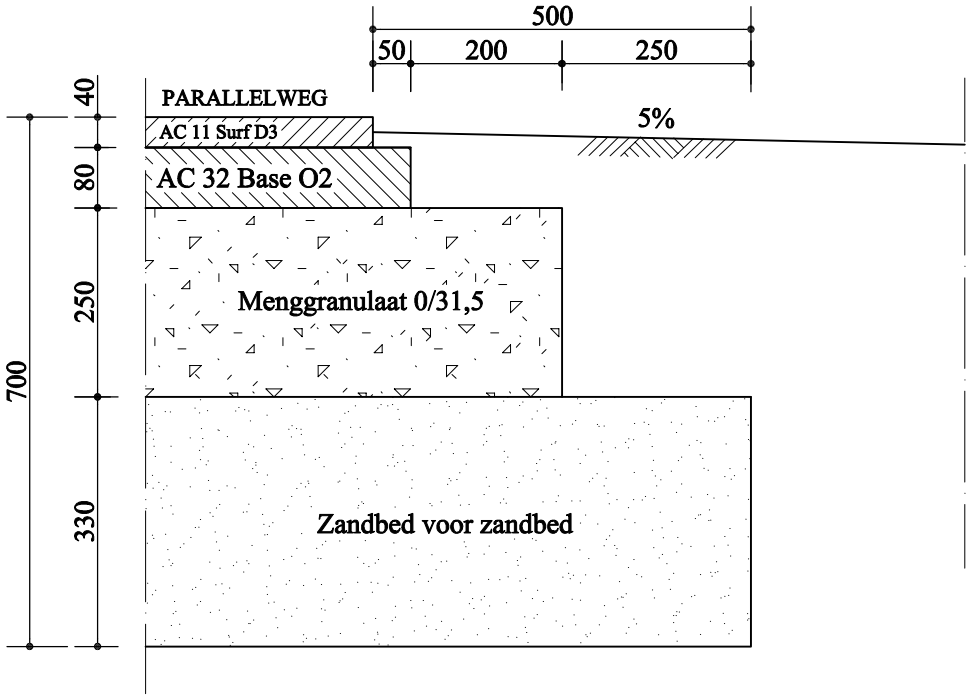

VERHARDINGSOPBOUW PARALLELWEG
ZWAAR BELAST
schaal 1:10

Provincie Noord-Brabant

Directie Economie & Mobiliteit

Bureau: VIW

Brabantlaan 1 5216 TV 's-Hertogenbosch
Telefoon (073) 6812812

Parallelweg in asfalt
verhardingsopbouw zwaar belast

SCHAAL	**1:10**	**Parallelwegen**	**2**
Datum	**Aug - 2011**	**Detail nummer**	**2.12**

BOVEN-AANZICHT

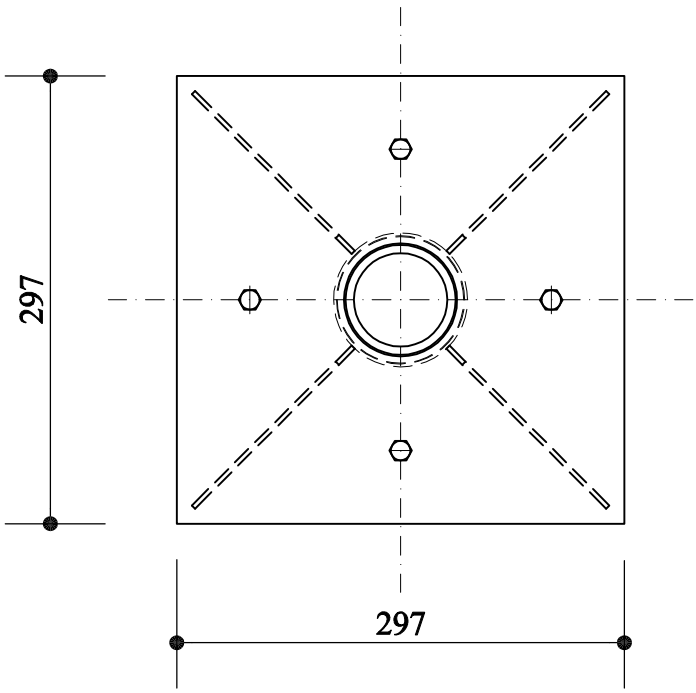

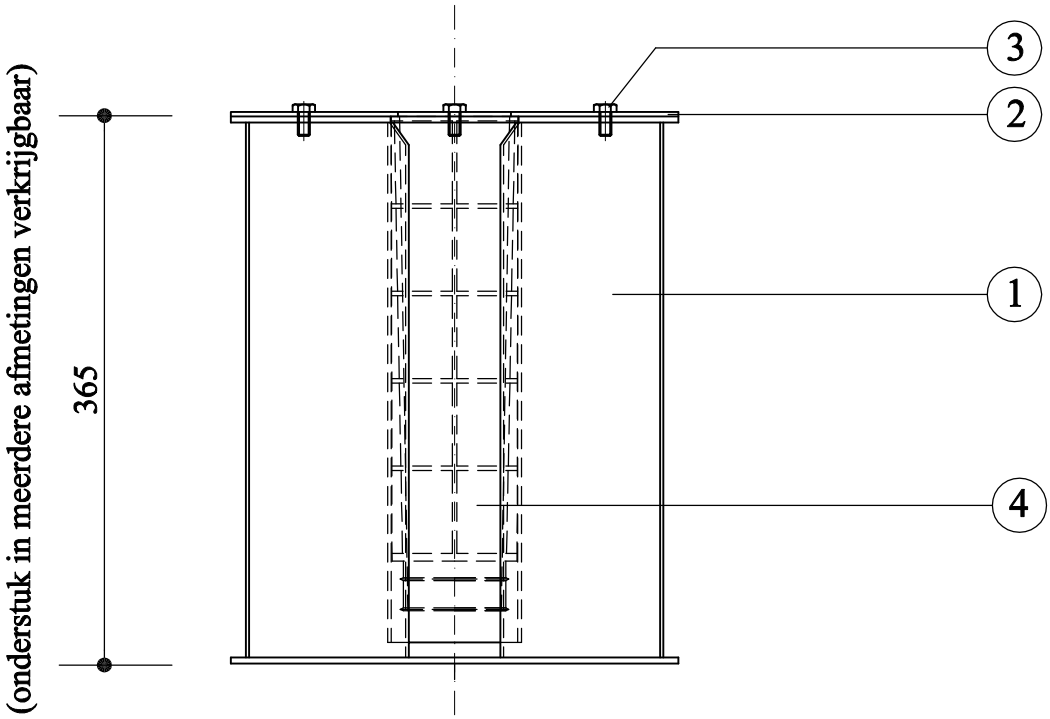

DOORSNEDE

VCP STREETCARE

1. Onderstuk street-lock kleine grondplaat (grote grondplaat ook mogelijk)
2. Opsluitplaat tbv onderstuk street-lock
3. Tapbout M8x16 RVS
4. Kunstofhuls tbv streetlock

Provincie Noord-Brabant

Directie Economie & Mobiliteit

Bureau: VIW

Brabantlaan 1 5216 TV 's-Hertogenbosch
Telefoon (073) 6812812

Verkeersgeleider
Street-lock systeem t.b.v. verkeersbordpalen

SCHAAL	**aug - 2011**	**Geleiders**	**5**
Datum	**01-03-2007**	**Detail nummer**	**5.19**

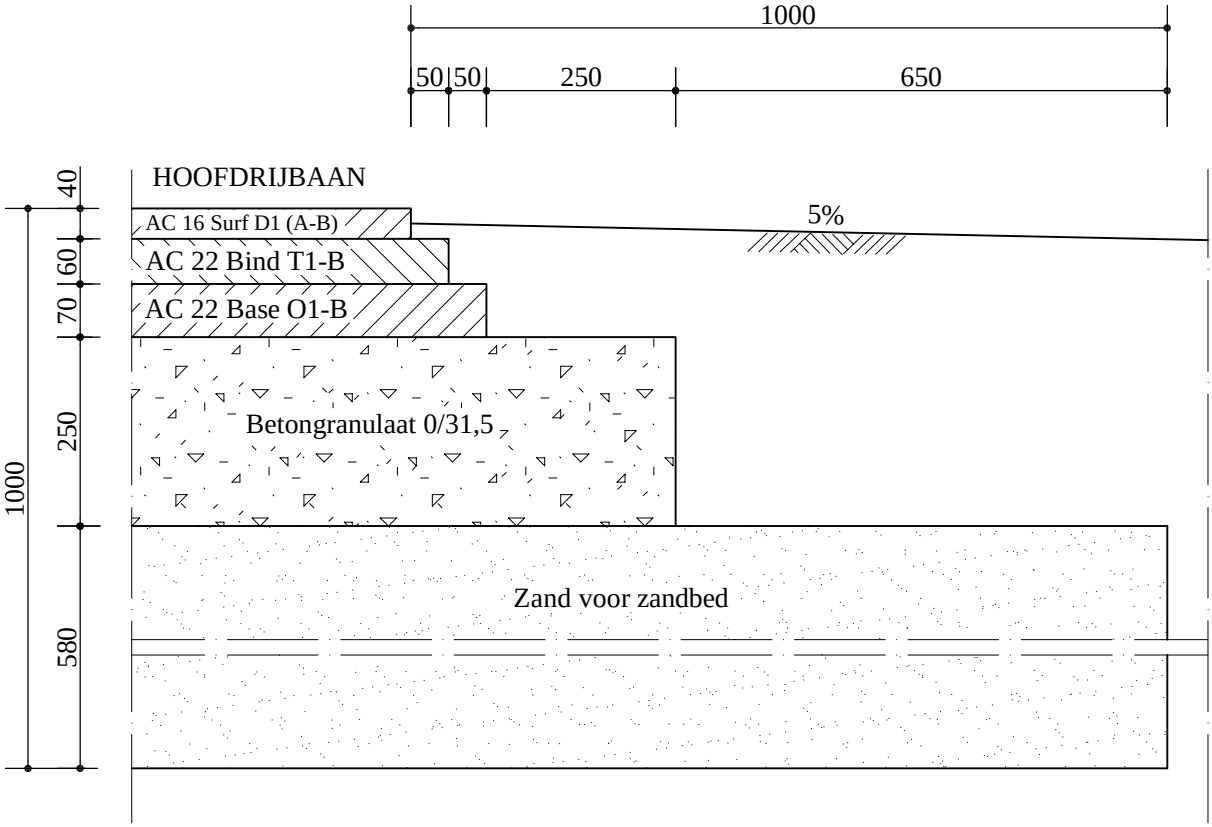

ALGEMENE OPBOUW HOOFDRIJBAAN ZWAAR BELAST
schaal 1:10

Provincie Noord-Brabant

Directie Economie & Mobiliteit

Bureau: VIW

Brabantlaan 1 5216 TV 's-Hertogenbosch
Telefoon (073) 6812812

Hoofdrijbaan in asfalt verhardingsopbouw zwaar belast

SCHAAL	**1:10**	**Hoofdrijbaan**	**6**
Datum	**Aug - 2011**	**Detail nummer**	**6.12**

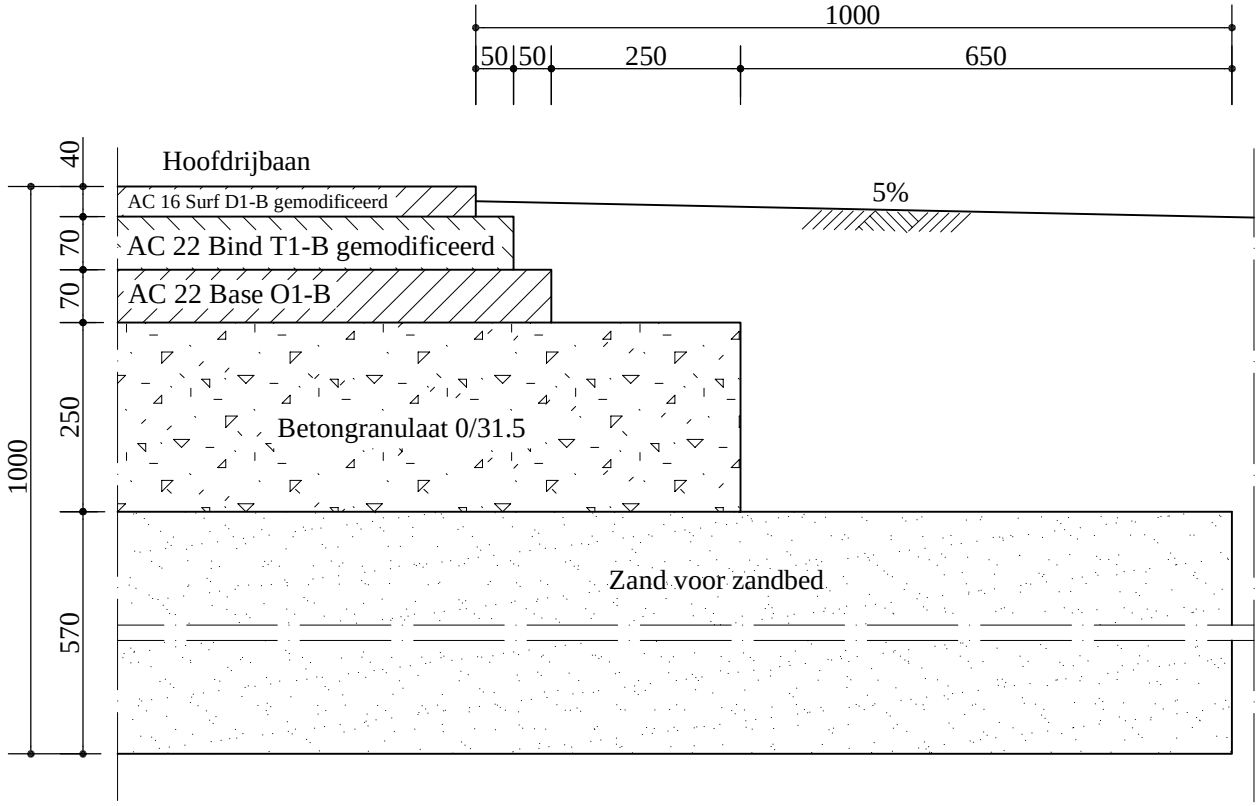

ALGEMENE OPBOUW ASFALTROTONDE

schaal 1:10

Provincie Noord-Brabant

Directie Economie & Mobiliteit

Brabantlaan 1 5216 TV 's-Hertogenbosch
Telefoon (073) 6812812

Bureau: VIW

Hoofdrijbaan in asfalt verhardingsopbouw asfaltrotonde

SCHAAL	**1:10**	**Hoofdrijbaan**	**6**
Datum	**Aug - 2011**	**Detail nummer**	**6.15**

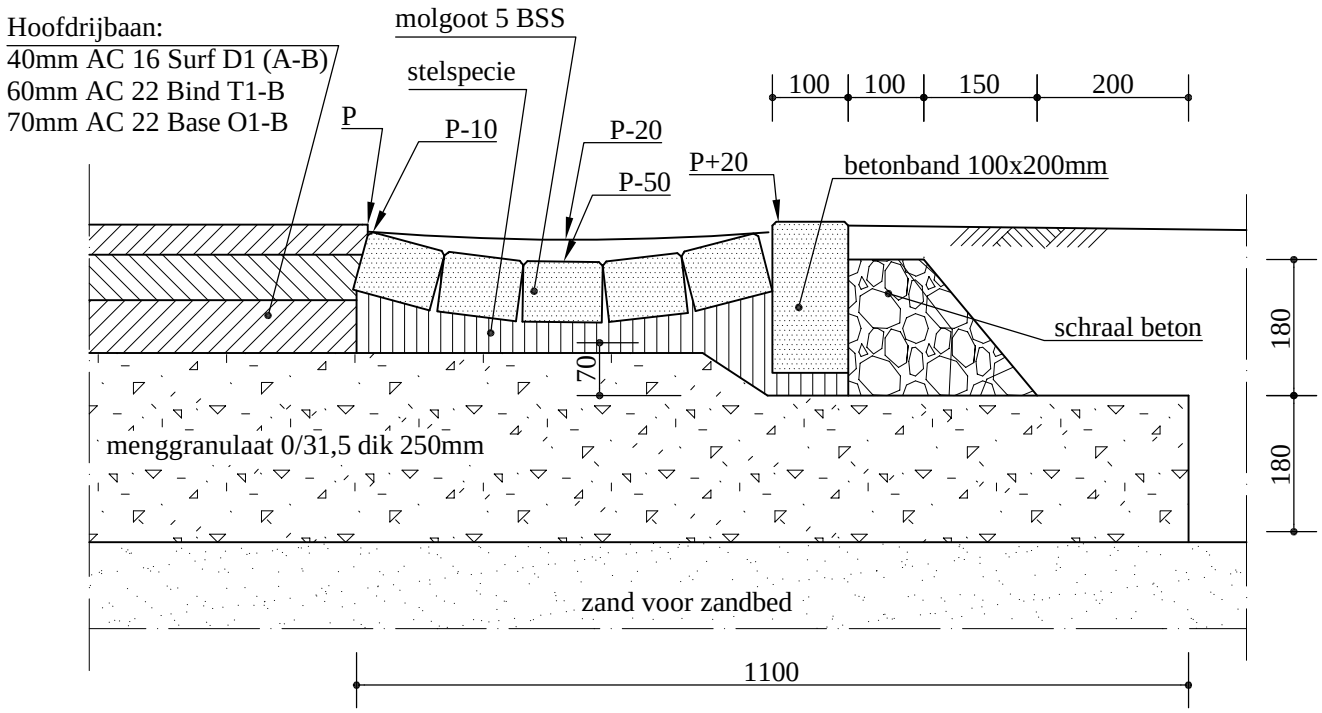

MOLGOOT LANGS HOOFDRIJBAAN
schaal 1:10

Provincie Noord-Brabant

Directie Economie & Mobiliteit

Brabantlaan 1 5216 TV 's-Hertogenbosch
Telefoon (073) 6812812

Bureau: VIW

Hoofdrijbaan in asfalt
Molgoot met 5 bss en betonband 100x200mm

SCHAAL	**1:10**	**Hoofdrijbaan**	**6**
Datum	**Aug - 2011**	**Detail nummer**	**6.18**

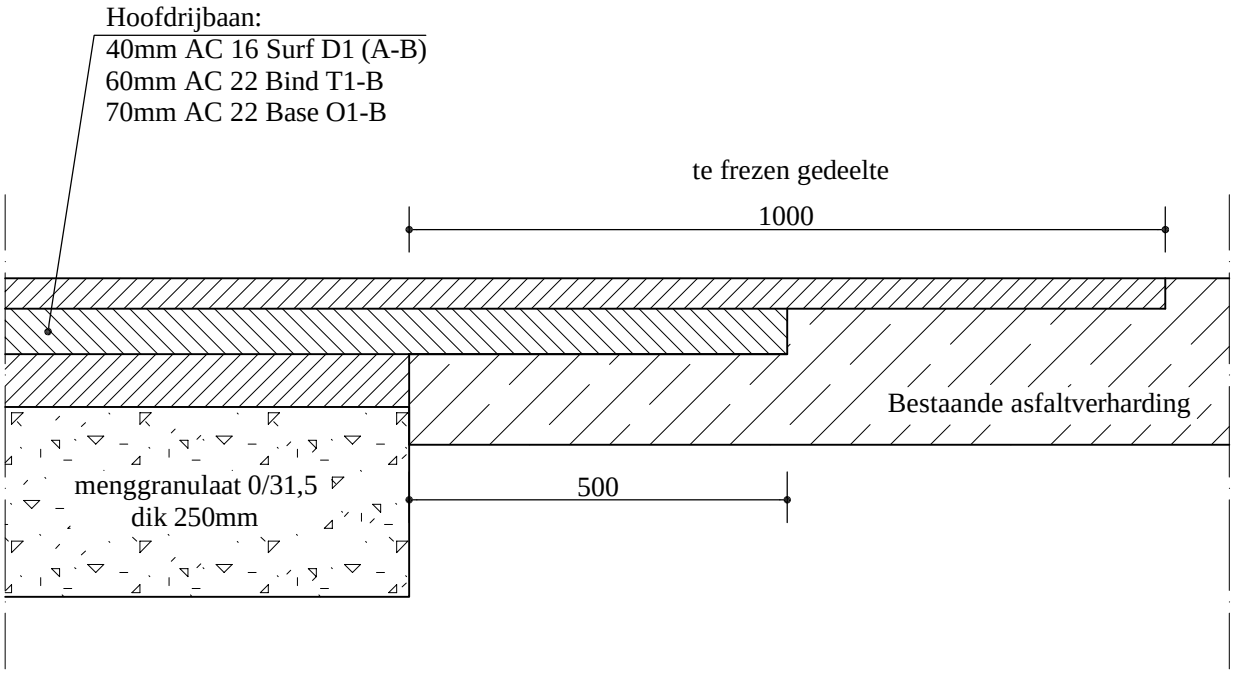

OVERGANG BESTAANDE/NIEUWE VERHARDING (langsdoorsnede)
schaal 1:10

Provincie Noord-Brabant

Directie Economie & Mobiliteit

Brabantlaan 1 5216 TV 's-Hertogenbosch
Telefoon (073) 6812812

Bureau: VIW

Hoofdrijbaan, asfaltaansluiting bestaand/nieuw
Langsdoorsnede

SCHAAL	**1:10**	**Hoofdrijbaan**	**6**
Datum	**Aug - 2011**	**Detail nummer**	**6.24**

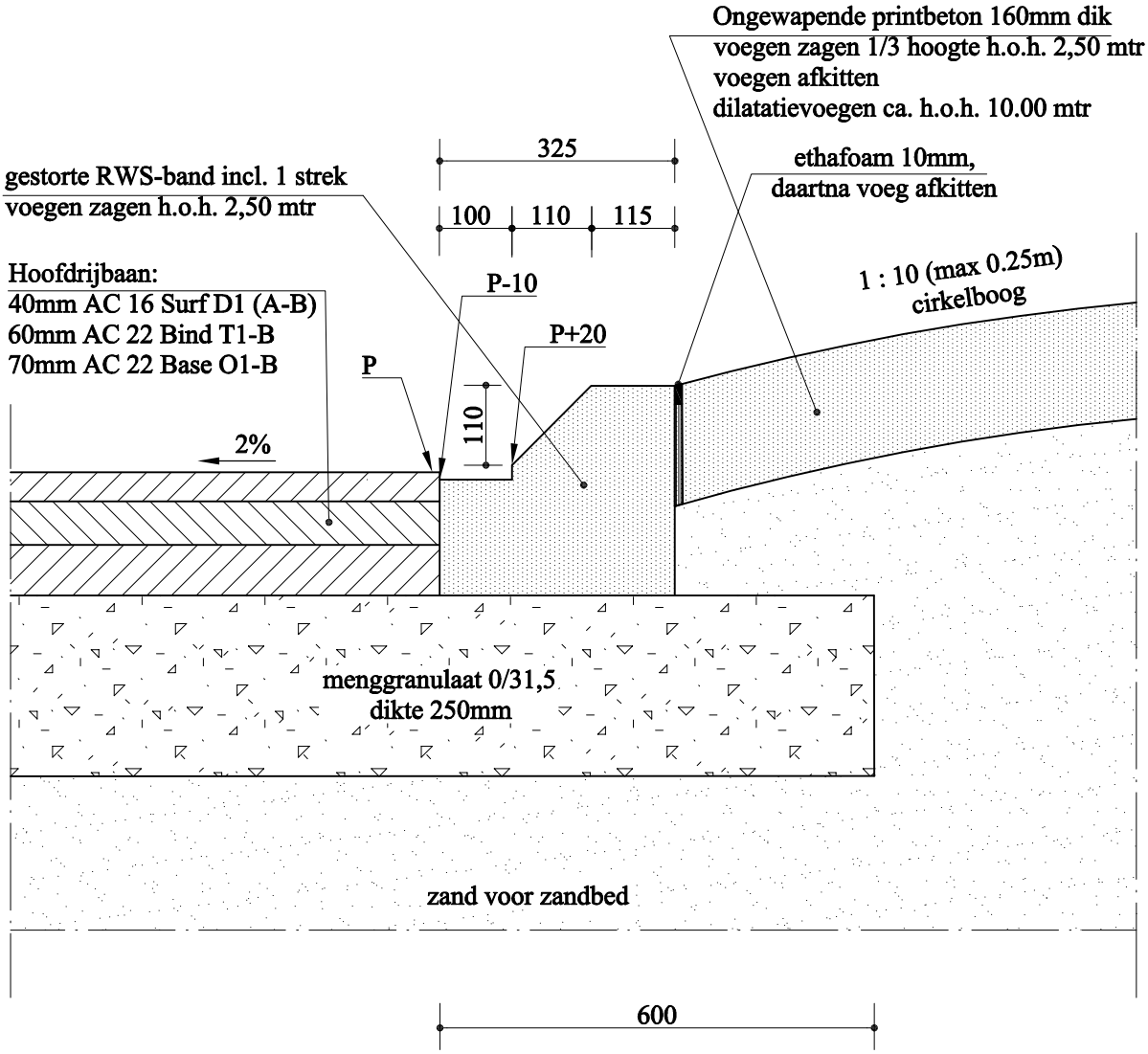

MACHINAAL AANGEBRACHTE RWS-BAND LANGS MIDDENGELEIDER MET PRINTBETON

schaal 1:10

Provincie Noord-Brabant

Directie Economie & Mobiliteit

Bureau: VIW

Brabantlaan 1 5216 TV 's-Hertogenbosch
Telefoon (073) 6812812

Hoofdrijbaan in asfalt, gestorte RWS-band met 1 strek langs geleider met printbeton

SCHAAL	**1:10**	**Hoofdrijbaan**	**6**
Datum	**Aug - 2011**	**Detail nummer**	**6.46**

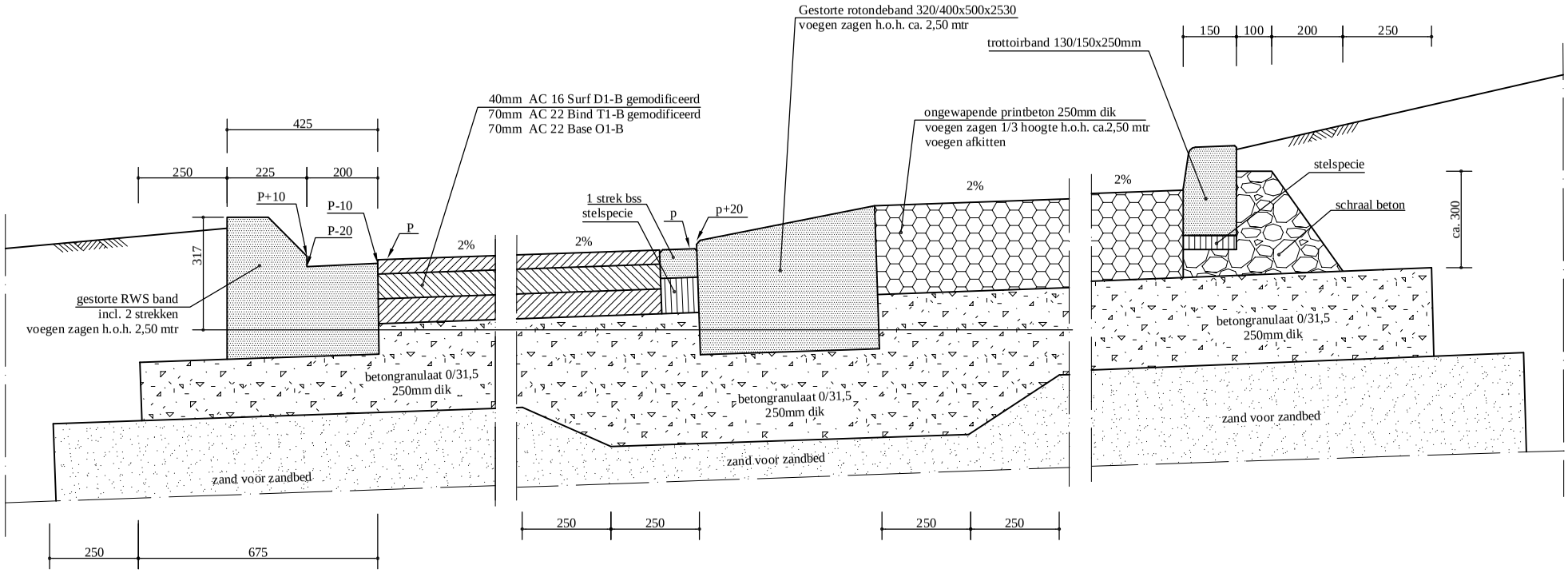

MACHINAAL AANGEBRACHTE RWS-BAND
LANGS ROTONDE VAN ASFALT

OVERRIJDBARE STROOK VAN PRINTBETON EN GESTORTE ROTONDEBAND -
AANSLUITEND OP ASFALTVERHARDING

Provincie Noord-Brabant

Directie Economie & Mobiliteit

Brabantlaan 1 5216 TV 's-Hertogenbosch
Telefoon (073) 6812812

Bureau: VIW

Overrijdbare strook van printbeton bij rotonde van asfalt met gestorte RWS en rotondeband

SCHAAL	**n.v.t.**	**Rotondes**	**7**
Datum	**Aug - 2011**	**Detail nummer**	**7.11**

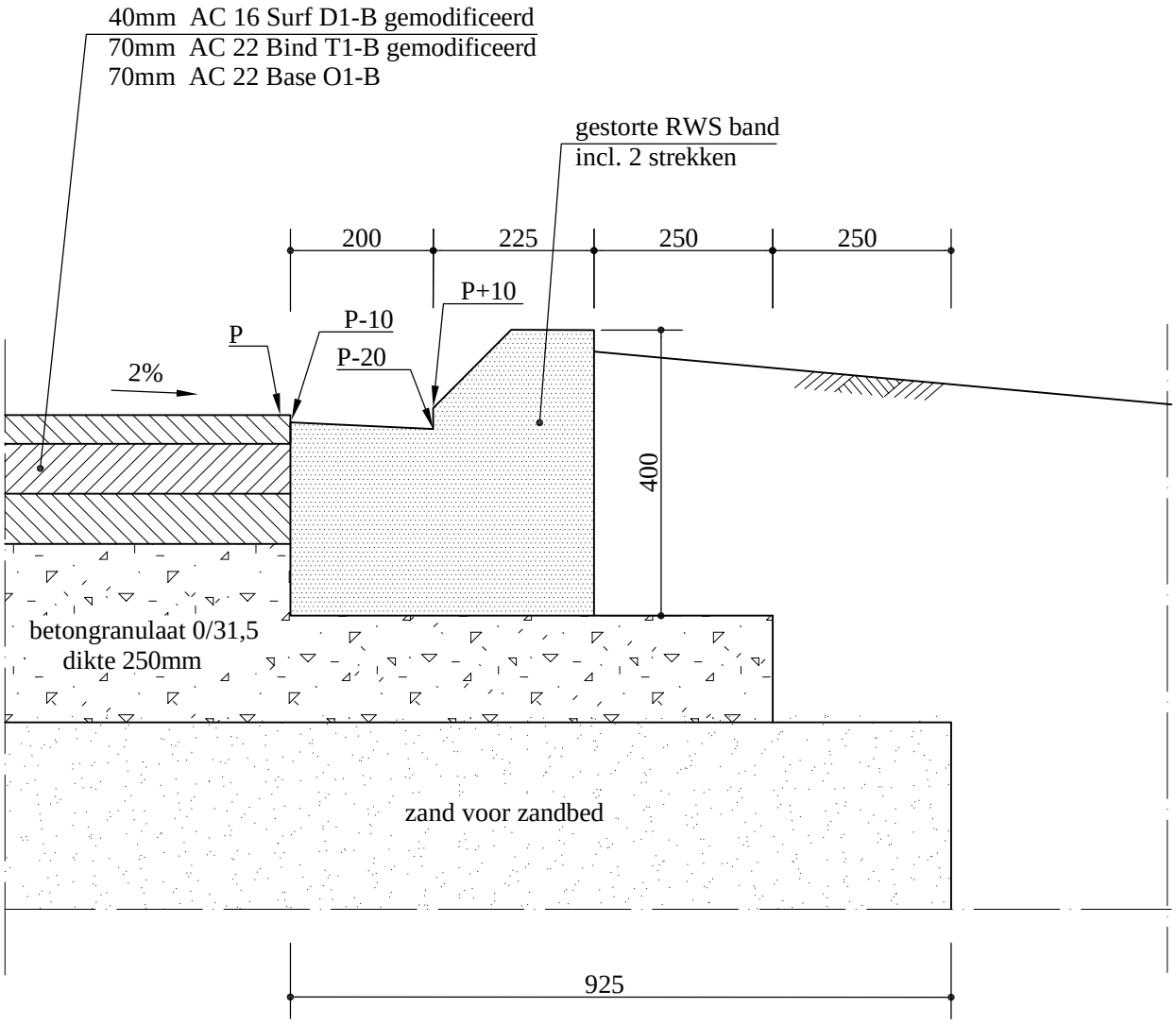

MACHINAAL AANGEBRACHTE RWS-BAND LANGS ROTONDE VAN ASFALT

Schaal 1 : 10

Provincie Noord-Brabant

Directie Economie & Mobiliteit

Bureau: VIW

Brabantlaan 1 5216 TV 's-Hertogenbosch
Telefoon (073) 6812812

Gestorte RWS-band met 2 strekken op rotonde van asfalt

SCHAAL	**1:10**	**Rotondes**	**7**
Datum	**Aug - 2011**	**Detail nummer**	**7.12**

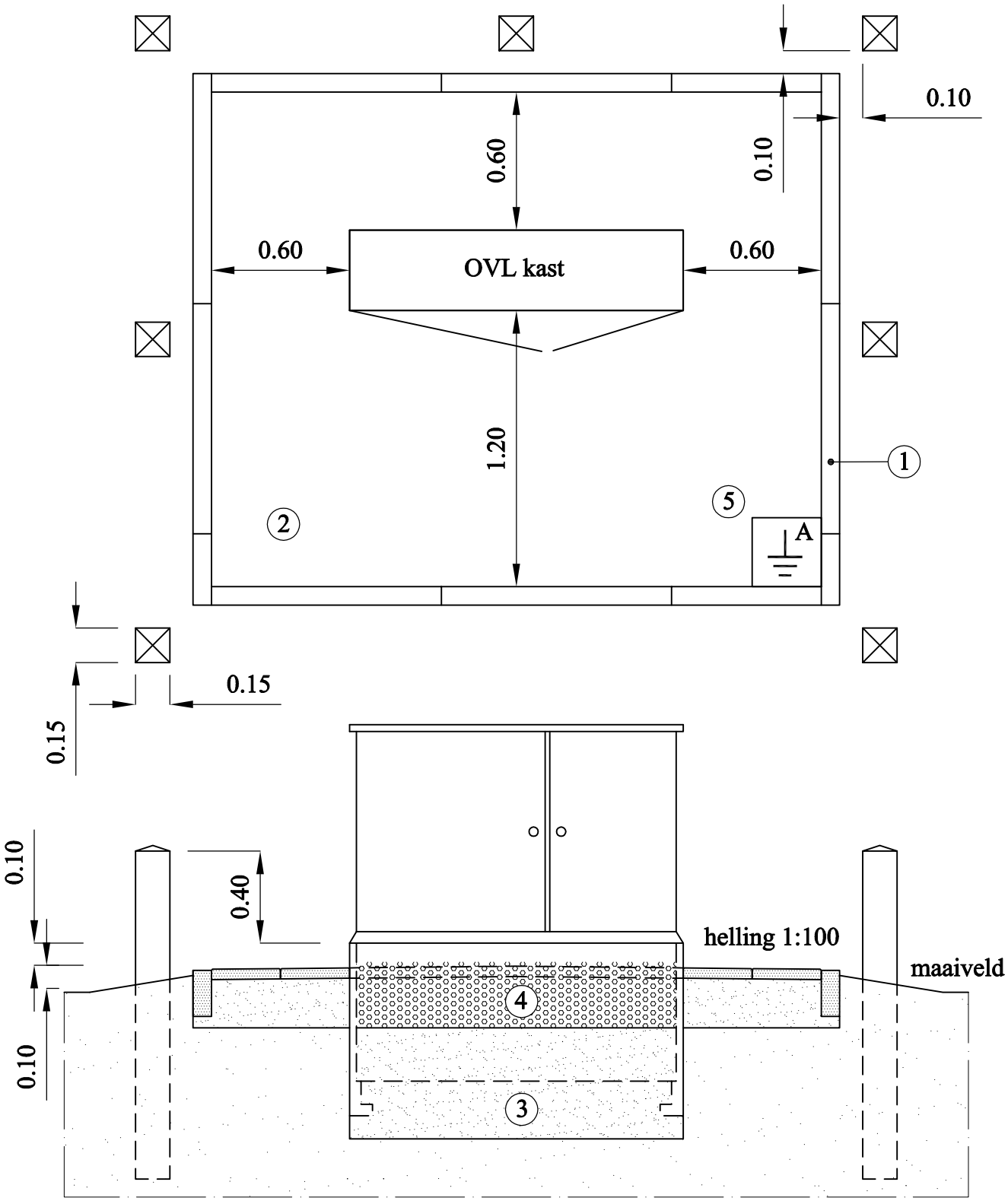

1. Opsluitbanden 0.08 x 0.20
2. Betontegels 0.30 x 0.30 x 0.045
3. Zuiver grindzand
4. Fundatiekorrels
5. Aardingsput

Provincie Noord-Brabant

Directie Economie & Mobiliteit

Bureau: VIW

Brabantlaan 1 5216 TV 's-Hertogenbosch
Telefoon (073) 6812812

Tegelbordes voor OVL kasten

SCHAAL	**1:25**	**OVL**	**10**
Datum	**juli 2011**	**Detail nummer**	**10.11**

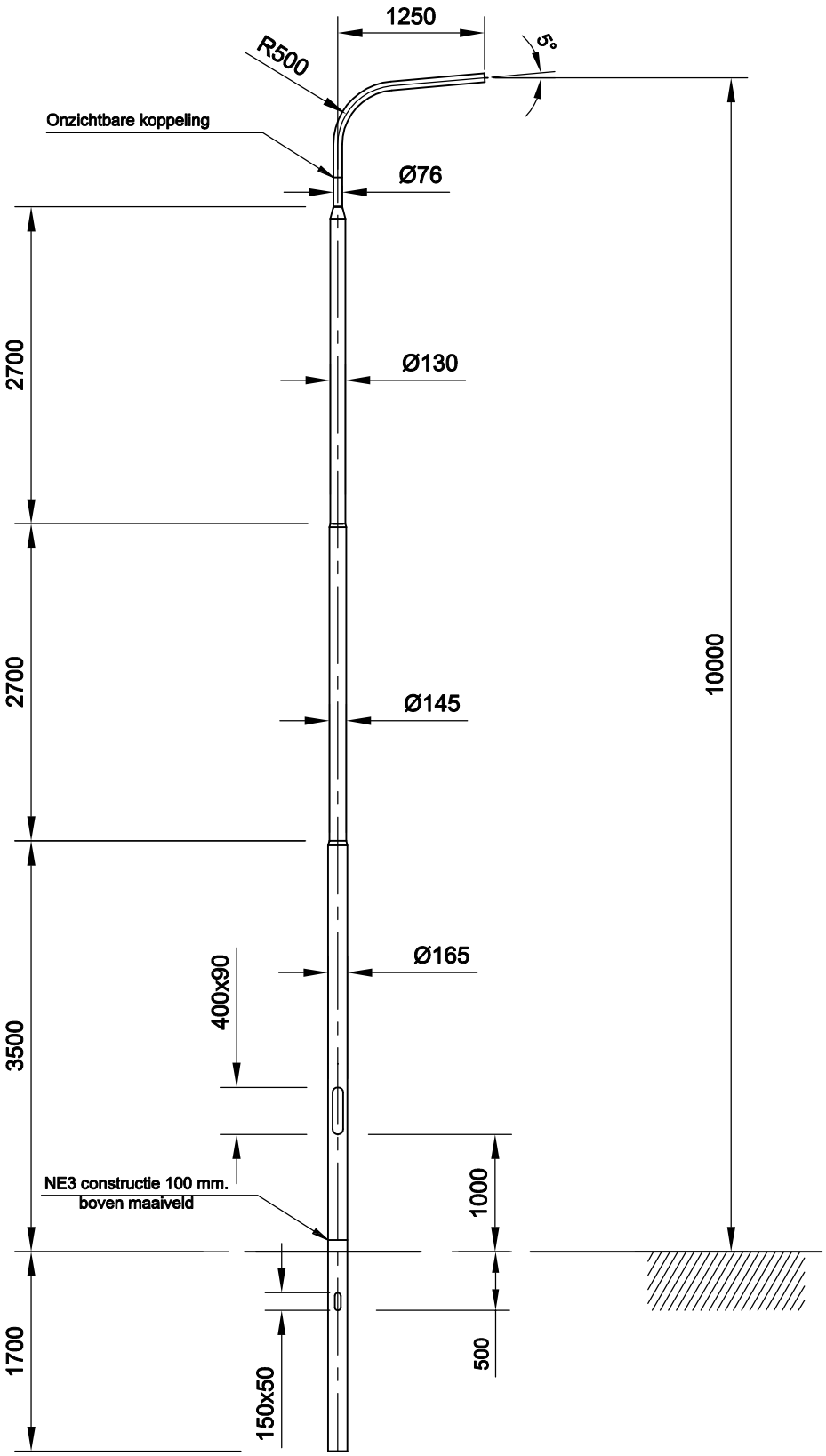

Provincie Noord-Brabant

Directie Economie & Mobiliteit

Bureau: VIW

Brabantlaan 1 5216 TV 's-Hertogenbosch
Telefoon (073) 6812812

Lichtmast van aluminium - lph 10 m
met grondstuk en enkele uitlegger

SCHAAL	**n.v.t.**	**OVL**	**10**
Datum	**juli 2011**	**Detail nummer**	**10.22**

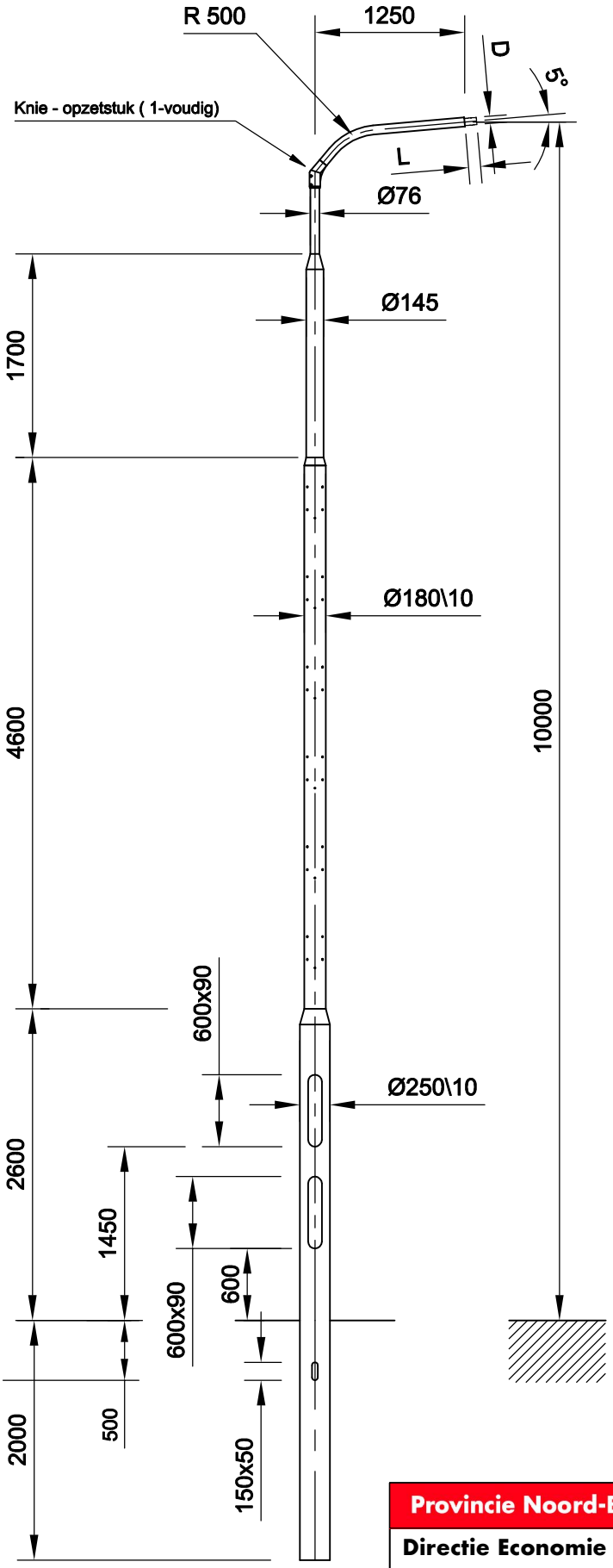

Provincie Noord-Brabant

Directie Economie & Mobiliteit

Bureau: VIW

Brabantlaan 1 5216 TV 's-Hertogenbosch
Telefoon (073) 6812812

Lichtmast aluminium tbv OVL + ANWB - lph 10 m met grondstuk en enkele uitlegger

SCHAAL	**n.v.t.**	**OVL**	**10**
Datum	**juli 2011**	**Detail nummer**	**10.36**

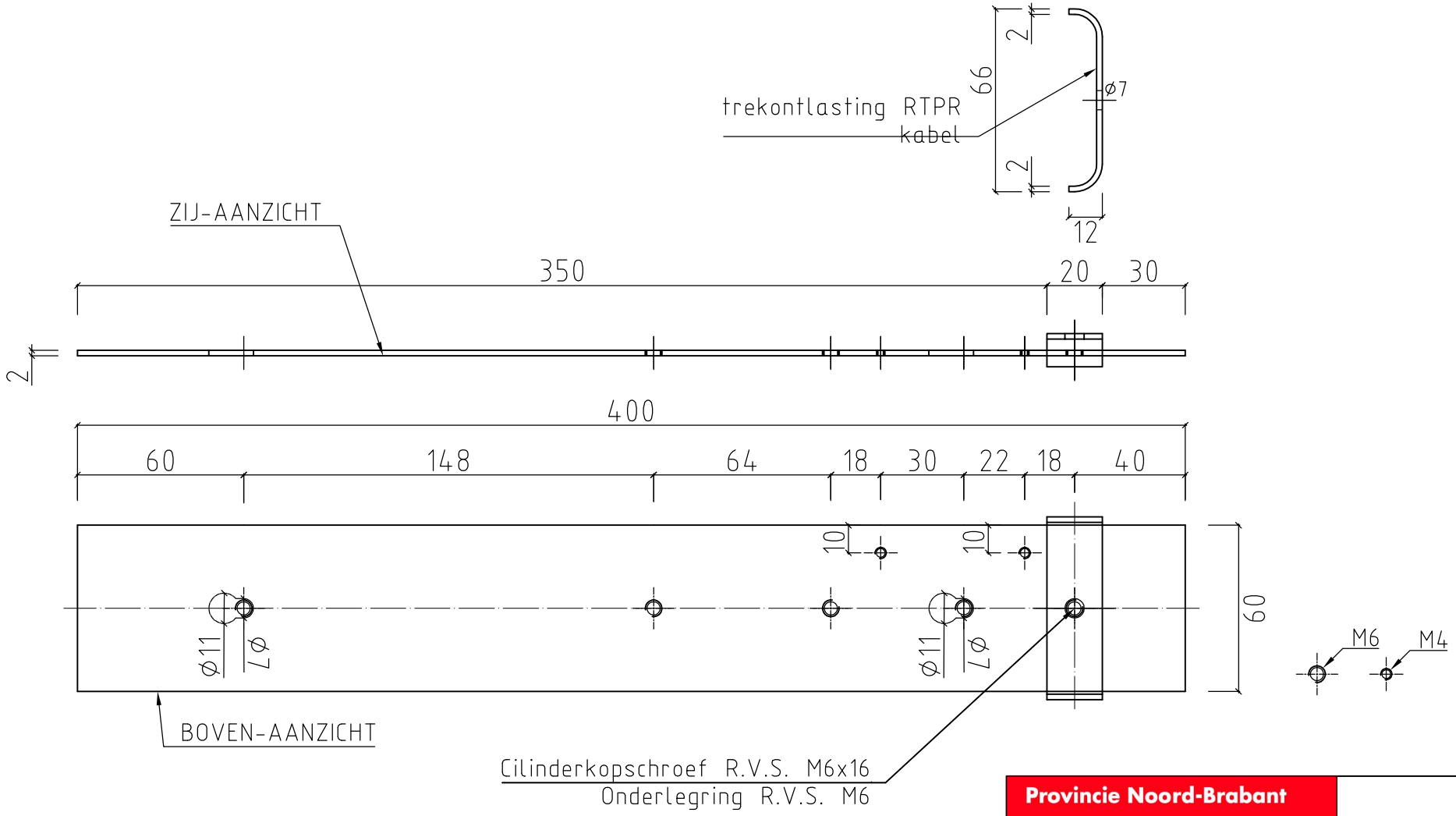

MATERIAAL
R.V.S. kwaliteit: Cr.Ni. 18.9
Werkstofnr. 1.4301 A.I.S.I. 304
Afwerking: finisch 2B

Provincie Noord-Brabant

Directie Economie & Mobiliteit

Brabantlaan 1 5216 TV 's-Hertogenbosch
Telefoon (073) 6812812

Bureau: VIW

Enkele RVS montageplaat t.b.v. lichtmast met glijrail geschikt voor langmatzblok type EK 18 met 1 of 2 zekeringhouders en aardblok

SCHAAL	**n.v.t.**	**OVL**	**10**
Datum	**juli 2011**	**Detail nummer**	**10.46**

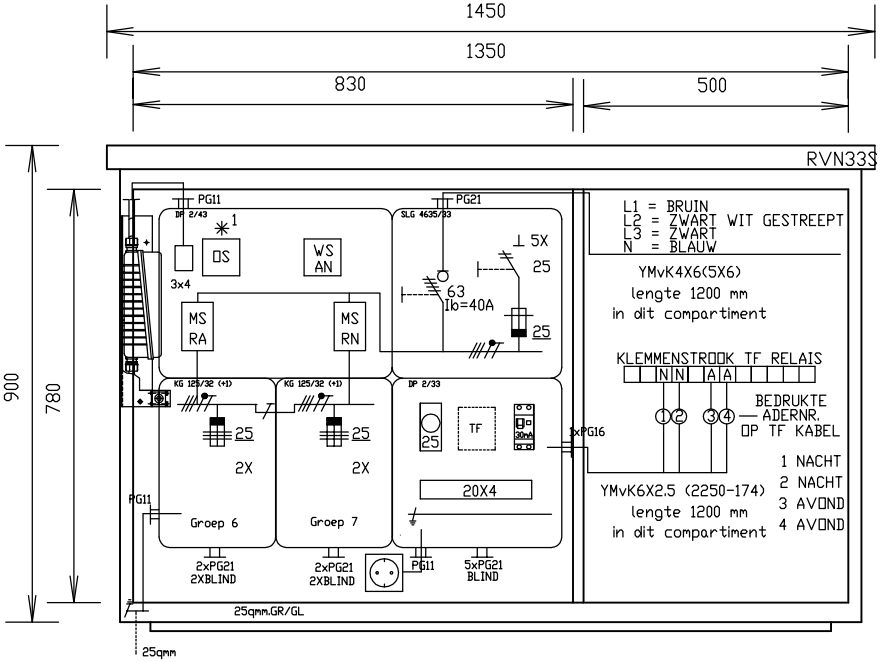

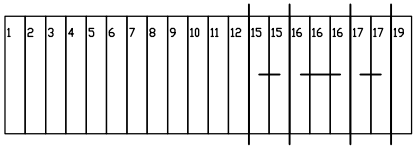

*1

OVERBRUGGINGSSCHAKELAAR			
STAND 0	STAND 1	STAND 2	STAND 3
AVOND UIT NACHT UIT	AVOND UIT NACHT IN	AVOND IN NACHT UIT	AVOND IN NACHT IN

OPMERKING:
BIJ NULSTAND DS ZIJN
DE KONTAKTEN 6+8
VAN DS DOORVERBONDEN

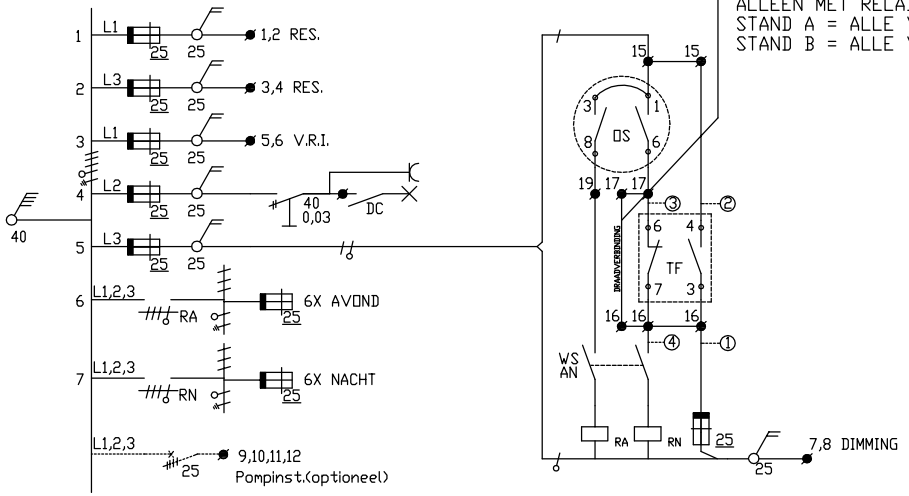

NIET VERWIJDEREN.

TF-ONTVANGER HEEFT PROGRAMMA 16. DUS:

NACHT = ASTRONOMISCH IN +
ASTRONOMISCH UIT

AVOND = 24:00 U UIT EN GEEN INSCHAKELING.
DE DOORVERBINDING 16-17 IN DE KAST RECHTSONDER OP DE KLEMMENSTROOK 20x4 OVERBRUGT HET AVONDRELAIS EN DAARDOOR SCHAKELT ALLE VERLICHTING OP "NACHT".
HANDMATIG TESTEN VAN HET TF-RELAIS ALLEEN MET RELAIS I (LINKER RELAIS):
STAND A = ALLE VERLICHTING IN
STAND B = ALLE VERLICHTING UIT.

PONSINSTRUCTIE FRONTDEKSEL
x/y 142/216,5 284/216,5 ∅ 22,5 met nok

TECHNISCHE PRODUKT SPECIFICATIE			MODULECENTER	
Isolatiespanning (Ui)		690V	Art. nr. 50-23	
Hulpspanning (Uaux)		N.V.T.	Tek. nr. 39-1-C-8375	
Stroomstelsel,	voeding	TN-S	Datum / Par.	In = 40A Ue = 400/230V 50Hz Ik = 10 kA Ip = 55 NEN-EN 60439-3
	verdeling	TN-S		
Daar waar niet aangegeven de combinatie rondom voorzien van afsluitplaten AP20, AP30 en AP40			INDEX 002 CE	

Provincie Noord-Brabant

Directie Economie & Mobiliteit

Brabantlaan 1 5216 TV 's-Hertogenbosch
Telefoon (073) 6812812

Bureau: VIW

Hoofdontsteekpunt type 2

SCHAAL	**n.v.t.**	**OVL**	**10**
Datum	**juli 2011**	**Detail nummer**	**10.49**